1) NOSTOJÄRJESTELMÄ
PLA24 TAI VASTAAVAT NOSTOANKKURIT, KUN KÄYTETÄÄN KUORMAA NELJÄLLE ANKKURILLE JAKAVAA NOSTOAPUVÄLINETTÄ. VASTAAVAA ANKKURIA KÄYTETTÄESSÄ TULEE VARMISTUA, ETTÄ VALMISTAJAN VAATIMUKSET REUNA- JA KESKIÖETÄISYYKSILLE SEKÄ LAATAN PAKSUUDELLE TÄYTTYVÄT.

SOVITE-ELEMENTTI 1:20

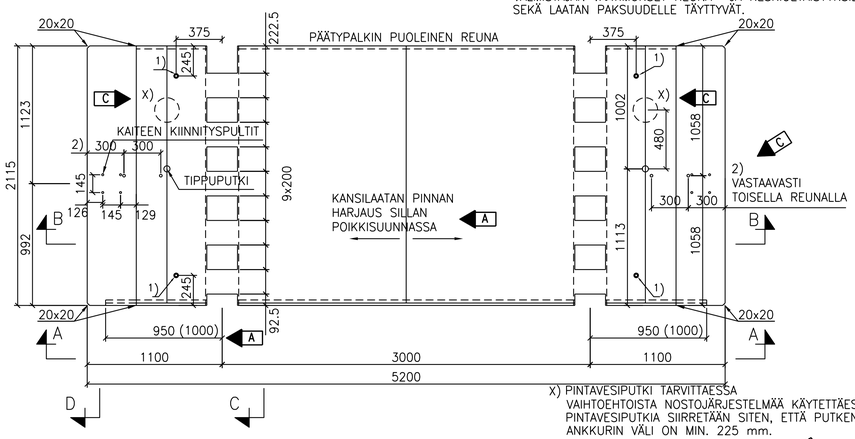

X) PINTAVESIPUTKI TARVITTAESSA VAIHTOEHTOISTA NOSTOJÄRJESTELMÄÄ KÄYTETTÄESSÄ PINTAVESIPUTKIA SIIRRETÄÄN SITEN, ETTÄ PUTKEN JA ANKKURIN VÄLI ON MIN. 225 mm.

C-C RAUDOITUS 1:20

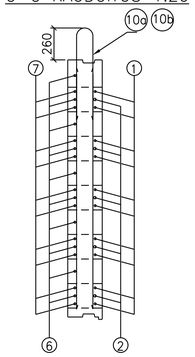

C-C 1:5

REUNAPALKITTOMAN VAIHTOEHDON MITAT SULUISSA

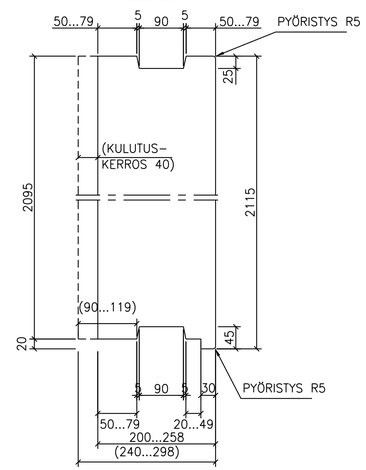

PAINO: 6750 kg (6700 kg REUNAPALKITON)
TILAVUUS: 2,70 m3 (2,68 m3 REUNAPALKITON)

	ELEMENTIT HL=4,5 CLASSIC		
	JM [m]	LKM [kpl]	b [mm]
☒	11	2	350
☐	13	2	350
☐	15	2	350
☐	17	2	350
☐	19	2	350
☐	21	2	350
☐	23	2	350
☐	25	2	350
☐	27	2	350
☐	29	2	370

b on teräspalkin ylälaipan leveys

SUUNNITTELIJA RASTITTAA SILLAN JÄNNEMITAN. KÄYTETTÄVÄT BETONILAADUT, ELEMENTIN YLÄPINNAN PINTAKÄSITTELYN, REUNAPALKIN MUOTIT TEKNISTEN VAATIMUSTEN MUKAAN JA PINTAVESIPUTKIEN TARPEEN.

MIKÄLI SUUNNITTELIJA MUOKKAA ELEMENTIN MITTOJA, TULEE ELEMENTIN PAINO JA TILAVUUS MUUTTAA PIIRUSTUKSEEN.

BETONI
KANSI: ☐ Ro20,R1,C35/45-3,P30,Cnim=40mm
☐ Ro20,R2,C35/45-3,P20,Cnim=40mm
☒ Ro20,R4,C35/45-3,P20,Cnim=40mm
REUNAPALKKI: ☐ Ro22,R1,C35/45-3,P50,Cnim=45mm
☐ Ro22,R2,C35/45-3,P50,Cnim=45mm
☒ Ro22,R3,C35/45-3,P30,Cnim=45mm
☐ Ro22,R4,C35/45-3,P30,Cnim=45mm

TERÄS: A500HW

KÄYTETTÄESSÄ ERI TOIMITTAJAN NOSTOJÄRJESTELMÄÄ TULEE NOSTOKIINNIKKEIDEN SOVELTUVUUS VARMISTAA JA KIINNIKKEIDEN SIJOITUS ELEMENTTIIN TEHDÄ VALMISTAJAN OHJEIDEN MUKAISESTI.

JÄLKIVALUT: ks. KANNEN ELEMENTTIKAAVIOPIIRUSTUS

BETONIPINNAT InfraRYL 42210.4.4 MUKAISESTI:
- NÄKYVIIN JÄÄVÄT PINNAT LUOKKA A, VÄRIVAIHTELULUOKKA B
- NÄKYMÄTTÖMIIN JÄÄVÄT PINNAT LUOKKA C

☒ ERISTETTÄVÄ YLÄPINTA: PUUHIERTO AA-LUOKKA
☐ KULUTUSKERROKSELLINEN YLÄPINTA: HARJAUS

HUOM! PINTARAKENTEET TOTEUTETAAN TEKNISTEN VAATIMUSTEN MUKAISESTI.

REUNAPALKKIEN PYSTYPINTOJEN MUOTITUS:
☐ VANERI- TAI TERÄSMUOTTI, R4
☐ LAUTAMUOTTI VAAKAAN, R4
☐ VANERIMUOTTI + MUOTTIKANGAS, R1,2,3,4
☐ LAUTAMUOTTI VAAKAAN + IMPREGNOINTI TYÖMAALLA, R1,2,3
☒ LAUTAMUOTTI VAAKAAN + MUOTTIKANGAS, R1,2,3
MUOTTIKANKAAN TULEE OLLA LIIKENNEVIRASTON HYVÄKSYMÄ TUOTE

PINTAVESIPUTKET: ☐ KYLLÄ, ___ :SSA ELEMENTISSÄ
☒ EI
PINTAVESIPUTKET ASENNETAAN ELEMENTIN MOLEMPIIN REUNOIHIN.

RAUDOITUSTA JA TYÖRAUDOITUSTA SUOJAAVAN BETONIPEITTEEN PAKSUUS EI SAA ALITTAA SUUNNITELMASSA ESITETTYÄ NIMELLISARVOA ENEMPÄÄ KUIN 5 mm. ENIMMÄISPOIKKEAMA ON 10 mm.

VARUSTEET SOVITETAAN ELEMENTIN RAUDOITUKSEN MUKAAN.

A-A 1:20

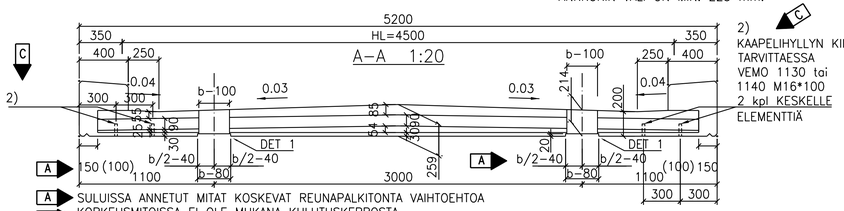

2) KAAPELIHYLLYN KIINNITYSTÄ VARTEN TARVITTAESSA VEMO 1130 tai 1140 M16*100 2 kpl KESKELLE ELEMENTTIÄ

SULUISSA ANNETUT MITAT KOSKEVAT REUNAPALKITONTA VAIHTOEHTOA
KORKEUSMITOISSA EI OLE MUKANA KULUTUSKERROSTA

DET 1 1:5

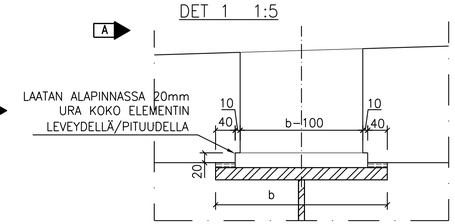

B-B 1:20

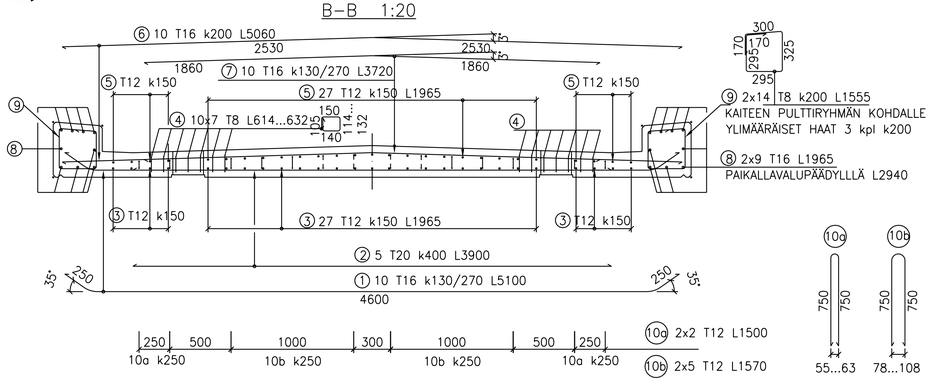

D-D 1:10

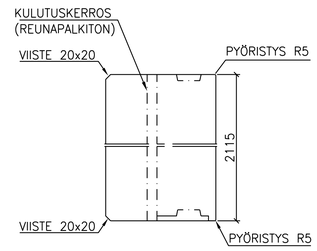

HAKARAUDOITUS 1:50

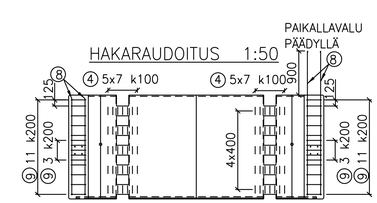

KORKEA REUNAPALKKI 1:10

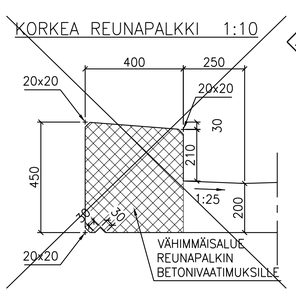

MATALA REUNAPALKKI 1:10

*REUNAPALKIN KORKEUSASEMA TARKISTETTAVA VALITUN PÄÄLLYSTEPAKSUUDEN MUKAAN

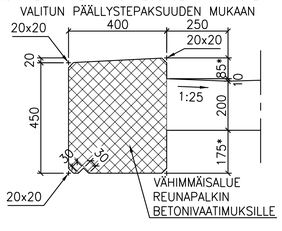

REUNAPALKITON VAIHTOEHTO 1:10

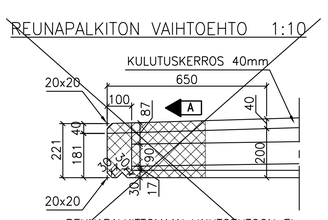

REUNAPALKITTOMAAN VAIHTOEHTOON EI TULE TIPPUPUTKIA EIKÄ PINTAVESIPUTKIA. KULUTUSKERROKSEEN JA REUNAAN 400mm MATKALLE BETONI REUNAPALKIN BETONIVAATIMUSTEN MUKAAN

TIPPUPUTKI, KAITEEN KIINNITYSPULTIT 1:10

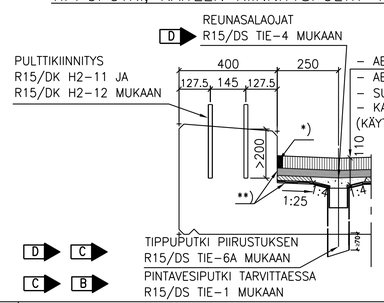

REUNAPALKITON VAIHTOEHTO, RAUDOITUS 1:10

REUNAPALKITTOMASSA VAIHTOEHDOSSA RAUDOITUKSEN POSITIOT ①, ⑧ JA ⑨ MUUTTUVAT.

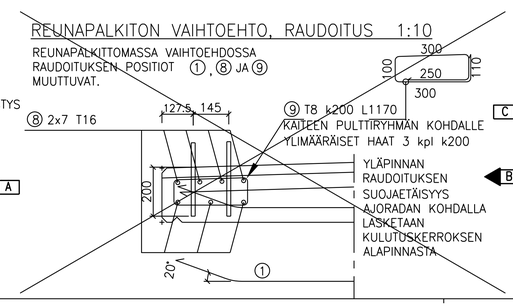

Copyright (c) Ruukki Construction Oy. Tämä piirustus sisältää luottamuksellista tietoa, eikä sitä saa luovuttaa eikä siinä olevia tietoja paljastaa kolmannelle osapuolelle ilman Ruukin etukäteistä suostumusta.

MERKKI	PVM	MUUTOS	TEHNYT	TARKASTANUT
D	8.6.2021	NIMETTÖMÄN SILTA, RYMÄTTYLÄ	CBj	T.Palomaa
C	30.9.2018	ELEMENTTIPIIRUSTUSTEN PÄIVITYS	JMi	29.11.-18/H. Liija
B	30.6.2017	ELEMENTTIPIIRUSTUSTEN PÄIVITYS	AKu	RKa
A	30.4.2015	TYYPPISUUNNITELMAPÄIVITYS	AKu	RKa/JTi

HANKE

SILLAN NIMI JA KUNTA: RUUKKI EASY BRIDGE
TYYPPI: ELEMENTTIKANSI
PIIRUSTUS: SOVITE KANSIELEMENTTI, HL=4,5 m
JM: 11 m – 29 m HL: 4,5 m
KUORMA: LM1, LM3/6.12.2017 VINOUS: 0 gon

SUUNNITTELIJA: RAMBOLL, Kivihaantie 11, 90220 Oulu, puh. 020 755 611, fax. 020 755 6201

TILAAJA: RUUKKI, Ruukki Construction Oy

Sillansuunnittelu			TARK./HYV.	10.1.12	Vesa Järvinen
PIIRT.	10.1.12	Ville Akolahti		
SUUNN.	10.1.12	TS, RK, VA	Liikennevirasto, Taitorakentaminen-yksikkö	
TARK./HYV.	10.1.12	Jouni Tiainen	TARK.	28.1.13	Ponvia / Risto Kallio
Geotekninen suunnittelu			HYV.	21.5.13	Heikki Liija
			HYV./TARK.	
MITTAK.	1:50, 1:20, 1:10, 1:5		PIIR.NRO	Ruukki/EB-c/5-1