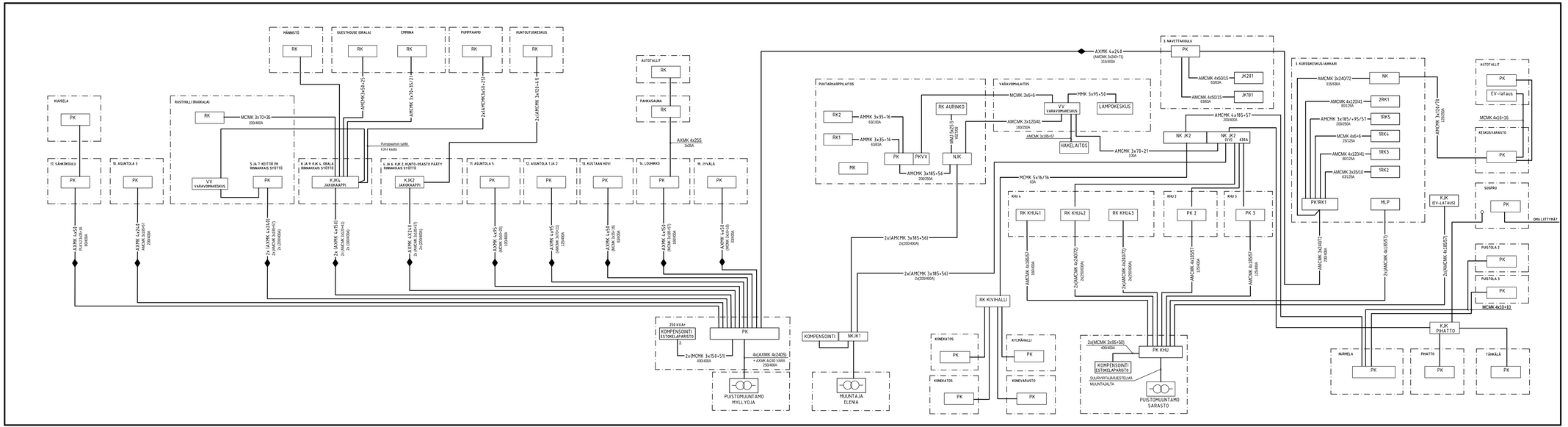
HÄNNISTÖ
GUESTHOUSE ERALAI
EPPIMÄ
PUMPPAAMO
KUNTOUTUKSESUS
AUTOTALLIT
PAIKKASAUNA
KUISELA
RUSTHOLLI (RUOKALA)
PUUTARHAOPPILAITOS
VARAVOIMALAITOS
3. NAHKT. KOULU
3. KURSSIKESKUS/AKKARI
17. SÄHKÖKELLA
16. ASUNTOLA 9
5. JA 7. KEITTIÖ PK RINNAKKAIS SYÖTTÖ
1. JA 9. KJK 1. ORALA RINNAKKAIS SYÖTTÖ
1. JA 9. KJK 2. KUNTO-OSASTO PÄÄTY RINNAKKAIS SYÖTTÖ
12. ASUNTOLA 1.JA 2.
15. KUSTAAN HOV.
14. LOUNKKO
19. JYVÄLÄ
SOSPIRO
PUSTILA 2
PUSTILA 3
NURMELA
PIHATTO
TÄNKÄLÄ
250 kVA+
KOMPENSOINTI ESTIMELLÄPÄRISTÖ
PUISTOMUUNTAMO MYLLYOJA
KOMPENSOINTI
MUUNTAJA ELENA
KIINKATOS
KYLMÄHALLI
KONEVARASTO
RK KIVIHALLI
PK KMJ
KOMPENSOINTI ESTIMELLÄPÄRISTÖ
SUURVIRTAJÄRJESTELMÄ MUUNTAJALTA
PUISTOMUUNTAMO SARASTO
KJK PIHATTO
KJK IEV-LATAUSI
AXMK 4x240 (AMCMK 3x240+71) 315/400A
AXMK 4x25S 3x35A
AXMK 3x70+21 100A
AXMK 3x185+56 200/250A
MCMK 5x16/16 63A
2x(AMCMK 3x185+56) 2x(200/400A)
2x(AMCMK 3x185+56) 2x(200/400A)
4x(AXMK 4x240S) + AXMK 4x240 VARA 250/400A
2x(MCMK 3x150+50) 400/400A
2x(MCMK 3x95+50) 400/400A
AMCMK 4x185+57 250/400A
AMCMK 4x50/15 630/1A
AMCMK 4x50/15 630/1A
AMCMK 3x240/72 315/630A
AMCMK 4x120/41 80/125A
AMCMK 3x185/+95/57 200/250A
MCMK 4x6+6 25/125A
AMCMK 4x120/41 80/125A
AMCMK 3x35/10 63/125A
AMCMK 3x120/41 160/250A
AMCMK 3x185/57 250/400A
AMCMK 4x185/57 250/400A
AMCMK 4x185/57 250/400A
AMCMK 4x185/57 250/400A
AMCMK 3x240/72 250/400A
AMCMK 4x185/57 250/400A
AMCMK 3x120/71 150/250A
MCMK 4x16+16
MCMK 4x10+10
AXMK 4x25S 3x35A
AXMK 4x25S 3x35A
AXMK 4x25S 3x35A